BNF™
Bind-N-Fly.® Ready to fly. redefined.

UMX™ RADIAN®

Instruction Manual
Bedienungsanleitung
Manuel d'utilisation
Manuale di Istruzioni

AS3X®

E-flite®
ADVANCING ELECTRIC FLIGHT

REMARQUE

La totalité des instructions, garanties et autres documents est sujette à modification à la seule discrétion d'Horizon Hobby, Inc. Pour obtenir la documentation à jour, rendez-vous sur le site www.horizonhobby.com et cliquez sur l'onglet de support de ce produit.

Signification de certains termes spécifiques :

Les termes suivants sont utilisés dans l'ensemble du manuel pour indiquer différents niveaux de danger lors de l'utilisation de ce produit :

REMARQUE : procédures qui, si elles ne sont pas suivies correctement, peuvent entraîner des dégâts matériels ET éventuellement un faible risque de blessures.

ATTENTION : procédures qui, si elles ne sont pas suivies correctement, peuvent entraîner des dégâts matériels ET des blessures graves.

AVERTISSEMENT : procédures qui, si elles ne sont pas suivies correctement, peuvent entraîner des dégâts matériels et des blessures graves OU engendrer une probabilité élevée de blessure superficielle.

⚠ **AVERTISSEMENT** : lisez la TOTALITÉ du manuel d'utilisation afin de vous familiariser avec les caractéristiques du produit avant de le faire fonctionner. Une utilisation incorrecte du produit peut entraîner sa détérioration, ainsi que des risques de dégâts matériels, voire de blessures graves.

Ceci est un produit de loisirs sophistiqué. Il doit être manipulé avec prudence et bon sens et requiert des aptitudes de base en mécanique. Toute utilisation irresponsable ne respectant pas les principes de sécurité peut provoquer des blessures, entraîner des dégâts matériels et endommager le produit. Ce produit n'est pas destiné à être utilisé par des enfants sans la surveillance directe d'un adulte. N'essayez pas de modifier ou d'utiliser ce produit avec des composants incompatibles hors des instructions fournies par Horizon Hobby, Inc. Ce manuel comporte des instructions relatives à la sécurité, au fonctionnement et à l'entretien. Il est capital de lire et de respecter la totalité des instructions et avertissements du manuel avant l'assemblage, le réglage et l'utilisation, ceci afin de manipuler correctement l'appareil et d'éviter tout dégât matériel ou toute blessure grave.

14 ans et plus. Ceci n'est pas un jouet.

Précautions et avertissements de sécurité additionnels

En tant qu'utilisateur de ce produit, il est de votre seule responsabilité de le faire fonctionner d'une manière qui ne mette en danger ni votre personne, ni de tiers et qui ne provoque pas de dégâts au produit lui-même ou à la propriété d'autrui.

- Gardez une bonne distance de sécurité tout autour de votre modèle, afin d' éviter les collisions ou les blessures. Ce modèle est contrôlé par un signal radio, qui peut être soumis à des interférences provenant de nombreuses sources hors de votre contrôle. Une interférence peut provoquer une perte momentanée de contrôle.
- Faites toujours fonctionner votre modèle dans une zone dégagée, à l'écart de voitures, du trafic et des personnes.
- Respectez toujours scrupuleusement les instructions et les mises en garde concernant ce produit et tous les équipements optionnels/ complémentaires (chargeurs, packs de batteries rechargeables, etc.) que vous utilisez.
- Tenez tous les produits chimiques, les petites pièces et les composants électroniques, hors de portée des enfants.
- Évitez toujours d'exposer à l'eau tout équipement non spécifiquement conçu et protégé à cet effet. L'humidité endommage les composants électroniques.
- Ne léchez ni ne mettez jamais en bouche quelque partie de votre modèle que ce soit- risque de blessures graves voire de danger de mort.
- Ne faites jamais fonctionner votre modèle lorsque les batteries de l'émetteur sont faibles.
- Gardez toujours l'aéronef à vue et gardez-en toujours le contrôle.
- Utilisez toujours des batteries complètement chargées.
- Gardez toujours l'émetteur en marche lorsque l'aéronef est en marche.
- Enlevez toujours les batteries avant démontage.
- Veillez toujours à ce que les pièces en mouvement soient propres.
- Veillez toujours à ce que toutes les pièces soient sèches.
- Laissez toujours le temps aux pièces de refroidir avant de les toucher.
- Enlevez toujours les batteries après utilisation.
- Assurez-vous toujours que la sécurité (failsafe) est configurée correctement avant de voler.
- Ne faites jamais voler un aéronef dont le câblage est endommagé.
- N'entrez jamais en contact avec des pièces en mouvement.

Contenu de la boîte	
Installés	**Inclus**
Moteur à balais diam 8.5mm	
Module Rx/Vario/AS3X DSM2/DSMX	
2 x SPMSA2030L (Intégrés au module)	
Requis: Emetteur 4 voies DSM2/DSMX	

Double-débattements	
Grands	**Petits**
100 %	70%

Chronomètre	
8 mins pour le premier vol	10 Min.

Pour enregistrer votre produit, rendez-vous sur le site www.e-fliterc.com

Caractéristiques

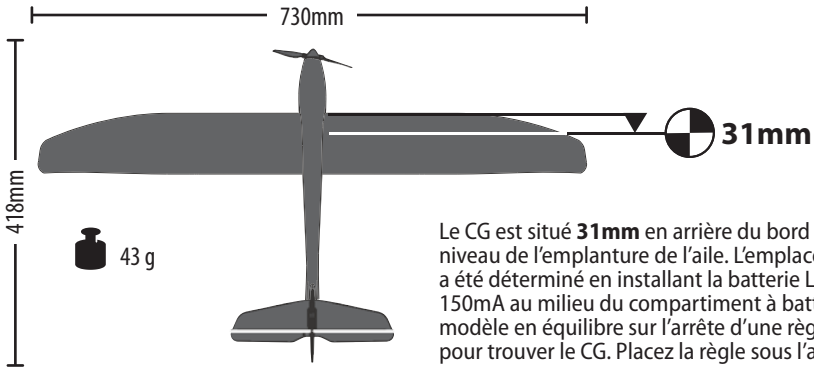

Le CG est situé **31mm** en arrière du bord d'attaque au niveau de l'emplanture de l'aile. L'emplacement du CG a été déterminé en installant la batterie Li-Po 1S 3.7V 150mA au milieu du compartiment à batterie. Placez le modèle en équilibre sur l'arrête d'une règle métallique pour trouver le CG. Placez la règle sous l'aile.

Check-list de préparation au vol

✓	
	1. Lisez ce manuel avec attention.
	2. Retirez le contenu de la boite et inspectez-le.
	3. Chargez la batterie.
	4. Assemblez le modèle.
	5. Installez la batterie dans l'avion (une fois qu'elle est totalement chargée).
	6. Affectez le récepteur à votre émetteur.
	7. Assurez-vous que les tringleries sont libres dans leurs mouvements.

✓	
	8. Procédez aux essais des commandes avec l'émetteur.
	9. Réglez les commandes de vol et l'émetteur.
	10. Trouvez une zone sûre libre de tout obstacle.
	11. Planifiez le vol en fonction des conditions du terrain.

Avertissements relatifs à la batterie

Le chargeur (EFLC1008) livré avec votre avion a été conçu pour charger la batterie Li-Po en toute sécurité.

ATTENTION : Les instructions et avertissements doivent être scrupuleusement suivis. Une manipulation non appropriée des batteries Li-Po peut provoquer un incendie, des blessures corporelles et/ou des dégâts matériels.

- En manipulant, en chargeant ou en utilisant la batterie Li-Po incluse, vous assumez tous les risques associés aux batteries au lithium.
- Si la batterie commence à gonfler ou à se dilater, cessez immédiatement de l'utiliser. Si vous étiez en train de la charger ou de la décharger, interrompez la procédure et déconnectez-la. Continuer à utiliser, charger ou décharger une batterie qui gonfle ou se dilate peut provoquer un incendie.
- Pour obtenir les meilleurs résultats, entreposez toujours la batterie à température ambiante, dans un endroit sec.
- Lorsque vous transportez la batterie ou que vous la stockez temporairement, la température doit toujours être comprise entre 5 et 49 ºC.
- Ne stockez en aucun cas la batterie ou l'avion dans une voiture ou à un endroit directement exposé à la lumière du soleil. Laissée dans une voiture chaude, la batterie peut se détériorer ou même prendre feu.
- Chargez toujours les batteries à distance de tout matériau inflammable.
- Faites toujours l'inspection de la batterie avant la charge, et ne chargez jamais des batteries hors d'usage ou endommagées.
- Déconnectez toujours la batterie après la charge, et laissez le chargeur se refroidir entre les charges.
- Surveillez toujours en continu la température du pack de batteries au cours de la charge.
- UTILISEZ EXCLUSIVEMENT UN CHARGEUR CONÇU SPÉCIFIQUEMENT POUR CHARGER DES BATTERIES LI-PO. Le fait de charger la batterie avec un chargeur non compatible peut être à l'origine d'un incendie provoquant des blessures corporelles et/ou des dégâts matériels.
- Ne déchargez jamais les cellules Li-Po en dessous de 3 V.
- Ne couvrez jamais les étiquettes d'avertissement avec des bandes auto-agrippantes.
- Ne laissez jamais sans surveillance des batteries en cours de charge.
- Ne chargez jamais les batteries sans respecter les niveaux recommandés.
- N'essayez jamais de démonter ou de modifier le chargeur.
- Ne laissez jamais des mineurs charger des packs de batteries.
- Ne chargez jamais les batteries dans des endroits extrêmement chauds ou froids (la plage de températures recommandées se situe entre 5 et 49 °C) et ne les exposez jamais à la lumière directe du soleil.

Charge de la batterie

Référez-vous aux précautions relatives à la charge. Il est recommandé d'effectuer la charge durant l'inspection du modèle. La batterie sera nécessaire pour effectuer les étapes de vérification du bon fonctionnement du modèle.

Processus de charge de la batterie

REMARQUE : Chargez uniquement des batteries froides au toucher et non endommagées. Contrôlez l'état de la batterie pour être sur qu'elle n'est pas endommagée, gonflée, pliée ou percée.

1. Insérez le chargeur dans un port USB.
2. Glissez la batterie dans le port du chargeur et emboîtez-la dans la prise de charge située au fond du port de charge. Le capuchon de la batterie fait office de détrompeur et permet d'éviter l'inversion de polarité (généralement l'étiquette de la batterie est dirigée vers le dessus). Cependant, veuillez toujours contrôler les polarités.
3. Toujours déconnecter la batterie du chargeur immédiatement après la fin de charge.

ATTENTION : Utilisez uniquement des chargeurs spécifiquement conçus pour charger la batterie Li-Po incluse.

ATTENTION : Ne jamais dépasser l'intensité de charge recommandée.

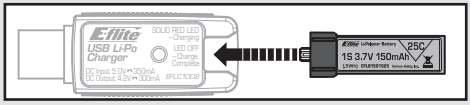

LED Indications

Il faudra 30-40 minutes pour charger entièrement une batterie 150mA déchargée.

ATTENTION: Retirez la batterie du chargeur une fois que la charge est terminée. Ne jamais laisser la batterie connectée au chargeur.

CHARGE (Rouge fixe).....

CHARGE MAX (OFF) .....

Installation de l'aile

1. Glissez l'aile dans son logement jusqu'à l'alignement des trous de fixation avec ceux du dessous du fuselage.

2. Fixez l'aile à l'aide de 2 vis.

3. Coupez la bande auto-agrippante (**A**) en 3 morceaux et appliquez-les au fond de la rainure du support de batterie sans recouvrir les trous de passage des 2 vis.

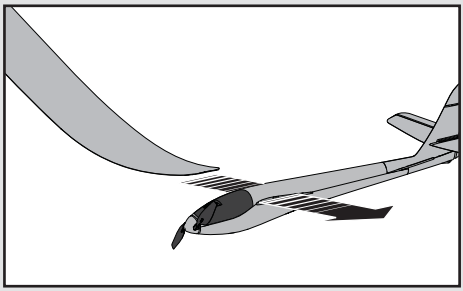

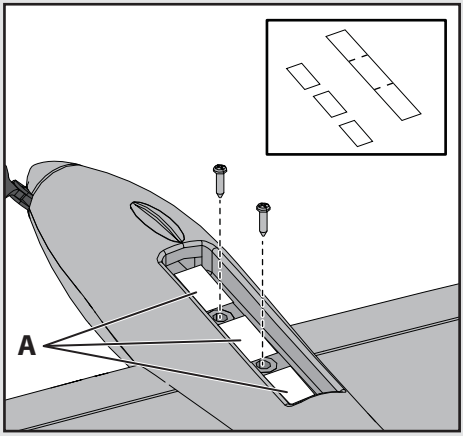

Affectation de l'émetteur et du récepteur

✓	Tableau de référence pour la procédure d'affectation
	1. Reportez-vous aux instructions de votre émetteur pour l'affecter à un récepteur.
	2. Vérifiez que la batterie de vol est déconnectée de l'avion.
	3. Éteignez l'émetteur.
	4. Connectez la batterie de vol dans l'avion. La DEL du récepteur commence à clignoter (en général après 5 secondes).
	5. Vérifiez que les commandes de l'émetteur sont en position neutre et que les gaz sont en position basse.
	6. Placez votre émetteur en mode affectation.
	7. Au bout de 5 à 10 secondes, le voyant d'état de l'émetteur reste allumé, ce qui indique que le récepteur est affecté à l'émetteur. Si la DEL ne s'allume pas, reportez-vous au Guide de dépannage figurant à la fin du manuel.
Pour les vols suivants, veuillez mettre l'émetteur sous tension 5 secondes avant de brancher la batterie de l'avion.	

Veuillez vous rendre sur le site www.bindnfly.com pour obtenir la liste des émetteurs compatibles DSM2/DSMX.

⚠ **ATTENTION :** Si vous utilisez un émetteur Futaba avec un module Spektrum DSM, il vous faudra inverser la voie du manche des gaz et effectuer à nouveau l'affectation. Référez-vous au manuel d'utilisation du module Spektrum pour les instructions d'affectation et de sécurité failsafe. Référez-vous au manuel d'utilisation de l'émetteur Futaba pour les instructions d'inversion de voie du manche des gaz.

Installation de la batterie et armement du contrôleur

L'armement du contrôleur se produit à la suite de l'affectation décrite précédemment, cependant les prochains branchements de la batterie nécessitent de suivre les étapes suivantes.

AS3X

Le système AS3X ne sera pas activé sans que le manche ou le trim des gaz ne soient relevés pour la première fois. Une fois que l'AS3X est activé, les gouvernes peuvent bouger rapidement et bruyamment. Cela est normal. L'AS3X restera activé jusqu'à ce que la batterie soit déconnectée.

Le bruit produit par les servos linéaires est normal. Cela n'indique en rien une défaillance du servo.

⚠ **ATTENTION :** Tenez toujours vos mains éloignées de l'hélice. Une fois armé, le moteur fait tourner l'hélice en réponse à tout déplacement de la manette des gaz.

⚠ **ATTENTION** : Toujours débrancher la batterie Li-Po quand vous n'utilisez pas le modèle. Sinon risque de détériorer la batterie à cause d'une décharge trop importante.

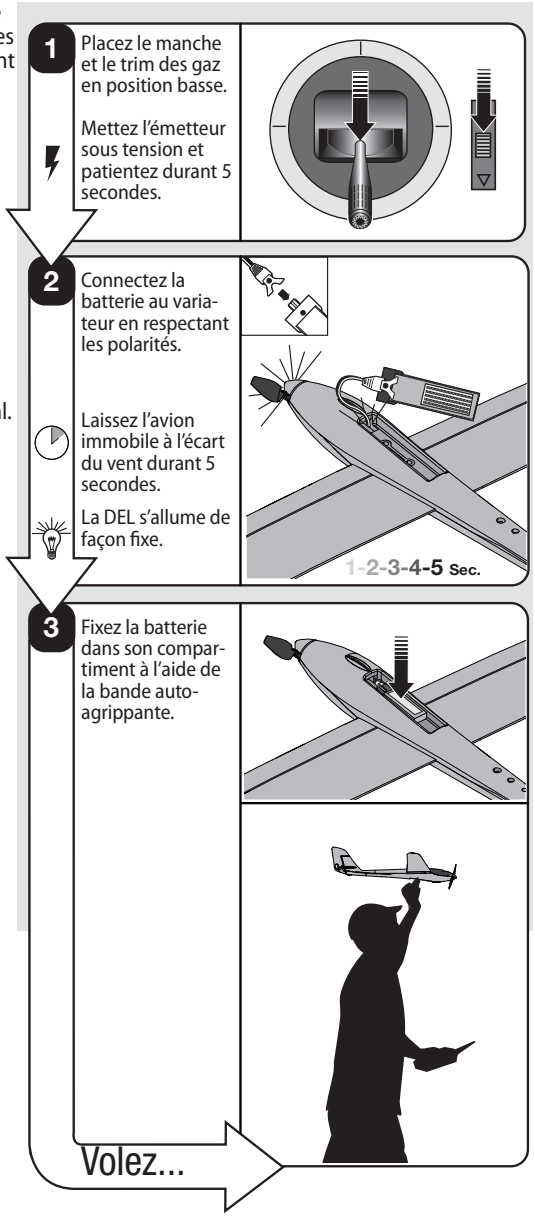

Test de contrôle de la direction

Affectez votre émetteur à votre avion avant de procéder à ces tests. Actionnez les commandes de l'émetteur pour vous assurer que les gouvernes de l'avion bougent correctement. **Pendant les tests, maintenez les gaz en position basse.**

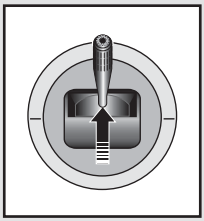

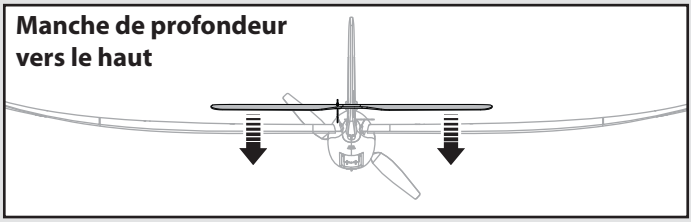

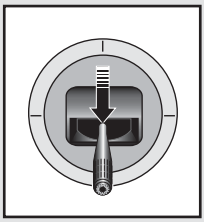

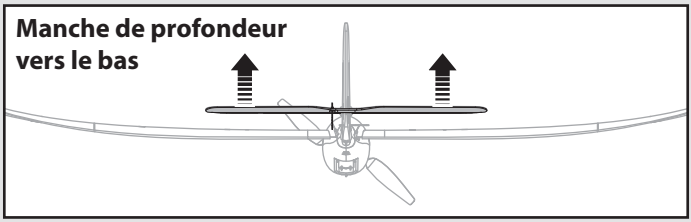

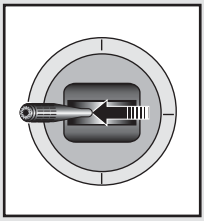

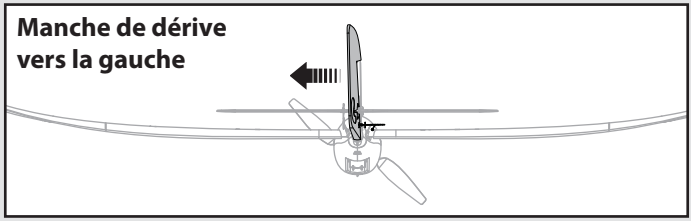

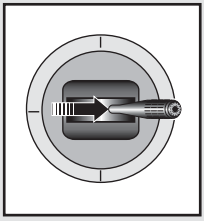

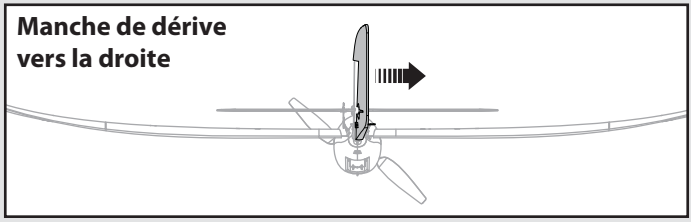

Centrage des commandes

Avant vos premiers vols ou en cas d'accident, assurez-vous que les surfaces de contrôle sont en position neutre lorsque les commandes de l'émetteur et les trims sont centrés. Dans la mesure du possible, le sous-trim de l'émetteur doit être réglé sur zéro. Ajustez les liaisons mécaniquement.

Pour obtenir de meilleures performances avec AS3X, il est important d'éviter une utilisation excessive des trims.

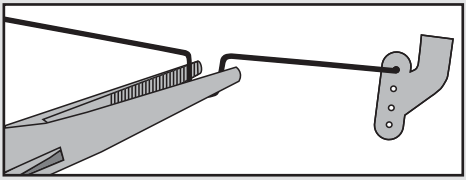

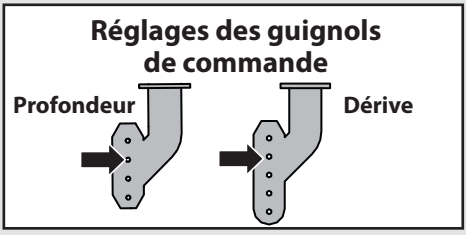

Conseils de vol et réparations

Consultez les lois et règlements locaux avant de choisir un emplacement pour faire voler votre avion.

Nous vous recommandons d'utiliser votre avion à l'extérieur que par vent modéré au maximum, ou à l'intérieur d'un grand gymnase. Évitez de le faire voler dans des zones résidentielles ou arborées, ainsi que dans des espaces situés à proximité de câbles ou de bâtiments. De même, évitez de faire voler votre appareil dans les zones très fréquentées, notamment les parcs, les cours d'écoles ou les terrains de football. Consultez les lois et règlements locaux avant de choisir un emplacement pour faire voler votre avion.

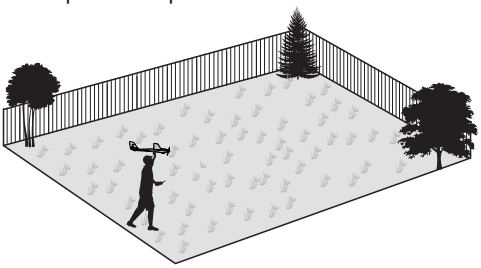

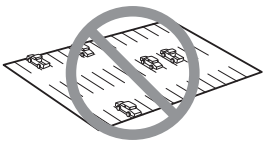

Lancement à la main

Quand vous effectuez le lancement seul, maintenez l'avion d'une main et l'émetteur avec l'autre main.

Mettez les gaz entre la moitié et les 3/4 de la puissance. Maintenez l'avion par le dessous et lancez-le face au vent avec une inclinaison de 5 à 10° au dessus de l'horizon. Prenez de l'altitude pour contrôler les trims, une fois que les trims sont ajustés vous pouvez explorer le domaine de vol.

Vol plané

Votre appareil est capable de grimper sur des thermiques et autres courants ascendants en vue de prolonger la durée de son vol. Il existe différentes techniques permettant à un planeur de rester en l'air telles que vol de pente et thermiques. Un thermique n'est rien d'autre qu'une colonne ascendante d'air chaud. Une fois que votre appareil est dans les airs, observez sa réponse aux thermiques. Si l'avion se met de lui-même aléatoirement en roulis, il est probable que vous ayez traversé le bord du thermique, ce qui provoque le soulèvement d'un seul côté de l'appareil. Entrez dans le thermique en mettant votre modèle en virage dans sa direction et faites ensuite des cercles au centre de la thermique.

Diminuez votre vitesse en tirant sur le manche de profondeur jusqu'à atteindre la vitesse limite de décrochage (vitesse minimale de descente). Lorsque vous avez trouvé le coeur de la colonne ascensionnelle, serrez vos virages pour rester autour de cette position. Il arrive que les thermiques dérivent sous le vent. La meilleure approche consiste à rechercher des thermiques se rapprochant de votre direction.

Avec un peu d'expérience, vous arriverez à localiser les thermiques facilement et à anticiper leurs mouvements. Bien que les thermiques soient invisibles, vous pouvez observer de la poussière, des insectes ou des oiseaux entraînés ou profitant de l'ascendance. Il est possible de ressentir le mouvement d'air d'un thermique, de sorte qu'un mouvement à un endroit calme peut vous permettre d'identifier la position d'un thermique proche. Un changement de direction et de vitesse du vent indique la présence d'un thermique.

Atterrissage

Toujours atterrir face au vent. En raison de la portance élevée de l'aile d'un planeur, l'atterrissage requiert une zone relativement grande. Quand vous effectuez l'approche, n'oubliez pas que l'allonge d'un planeur est bien plus importante que celle des autres modèles volants. Vous devrez utiliser une angle descente plus faible. Durant l'approche assurez-vous que le modèle descend lentement sans accélérer. Maintenez le taux de descente et la vitesse jusqu'à une altitude d'environ 15cm au dessus du sol, tirez légèrement sur le manche de profondeur. Réduisez totalement les gaz avant que le modèle touche le sol afin d'éviter d'endommager l'hélice, le moteur, le contrôleur ou d'autres éléments.

⚠ **ATTENTION :** Ne jamais tenter d'attraper le modèle avec vos mains durant le vol. Risque de blessures corporelles et d'endommager le modèle.

L'oubli de baisser les gaz durant un crash peut entraîner l'endommagement du contrôleur situé dans le module de réception, impliquant son remplacement.

REMARQUE : Toujours couper les gaz en cas de blocage de l'hélice.

REMARQUE : Les dommages causés par les crashs ne sont pas couverts par la garantie.

Conseils relatifs au vol et réparations (Suite)

Coupure par tension faible (LVC)

Quand une batterie Li-Po est déchargée en dessous de 3 V, elle ne peut pas maintenir de charge. Le contrôleur électronique de vitesse protège la batterie de vol d'une décharge excessive en utilisant le processus de coupure par tension faible. Avant que la charge de la batterie ne devienne trop faible, ce processus supprime l'alimentation du moteur. L'alimentation du moteur diminue et augmente rapidement, ce qui montre qu'une partie de la puissance de la batterie est réservée pour commander le vol et assurer l'atterrissage.

Quand cela se produit, veuillez faire atterrir immédiatement l'avion et recharger la batterie de vol.

Déconnectez la batterie Li-Po de l'avion et retirez-la après utilisation pour éviter toute décharge lente de la batterie. Chargez complètement votre batterie Li-Po avant de l'entreposer. Au cours du stockage, assurez-vous que la charge de la batterie ne descend pas sous les 3 V.

Le LVC n'empêche pas une décharge trop importante de la batterie durant le stockage.

REMARQUE : Des vols répétés avec coupure par tension faible endommageront la batterie.

REMARQUE : Ne laissez jamais l'avion en plein soleil quand vous avez terminé de le piloter. Ne stockez pas l'avion dans un lieu fermé et chaud comme une voiture. Vous risqueriez d'endommager la mousse.

Réparations

Réparez le Radian à l'aide de colle cyanoacrylate compatible mousse ou de ruban adhésif transparent. Utilisez exclusivement de la colle cyanoacrylate compatible mousse, car les autres types de colle peuvent endommager la mousse. En cas de pièces non réparables, reportez-vous à la liste des pièces de rechange et effectuez votre commande à l'aide des références d'article.

REMARQUE : L'utilisation d'accélérateur à colle CA peut endommager la peinture de votre avion. Ne manipulez pas l'avion tant que l'accélérateur n'est pas totalement sec.

Vérifications à effectuer après le vol

✓	
	1. Débranchez la batterie (par sécurité et pour la longévité de la batterie).
	2. Mettez l'émetteur hors tension.
	3. Retirez la batterie du modèle.
	4. Rechargez la batterie.

✓	
	5. Stockez précieusement la batterie hors de l'avion.
	6. Notez les conditions de vol et planifiez vos prochains vols.

Maintenance de la motorisation

⚠ **ATTENTION :** NE JAMAIS manipuler l'hélice quand la batterie est branchée. Risque de blessures corporelles.

IMPORTANT : Si vous essayez de décoller les adhésifs vous risquez d'endommager la peinture.

REMARQUE : NE retirez PAS le réducteur du fuselage. L'avion serait endommagé.

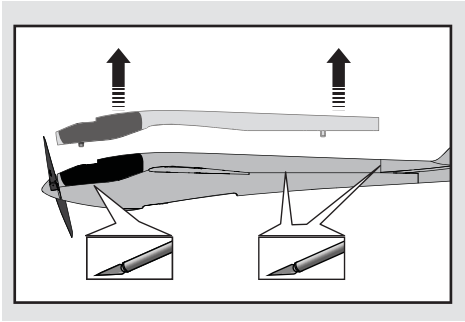

- Maintenez l'arbre d'hélice à l'aide d'une pince à becs fins ou hémostatique pour retirer l'hélice et l'écrou.

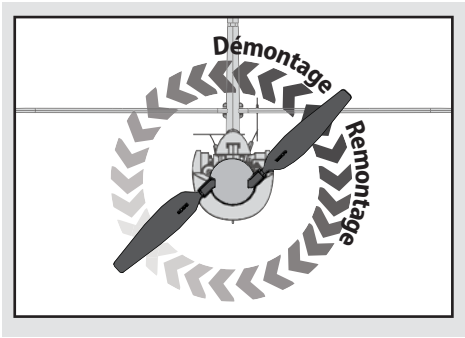

Assemblage

Assemblez l'avion en utilisant les instructions de désassemblage en sens inverse.

- Alignez correctement la couronne et le pignon du moteur.
- Connectez le moteur au contrôleur de façon à ce que l'hélice tourne dans le sens anti-horaire (modèle face à vous).
- Contrôlez que les numéros de l'hélice (130x70) sont bien orientés vers l'avant du modèle (voir illustration).
- Fixez le cône à l'hélice en utilisant de la colle CA compatible polystyrène.
- Assemblez les deux parties du fuselage en utilisant du ruban adhésif transparent.

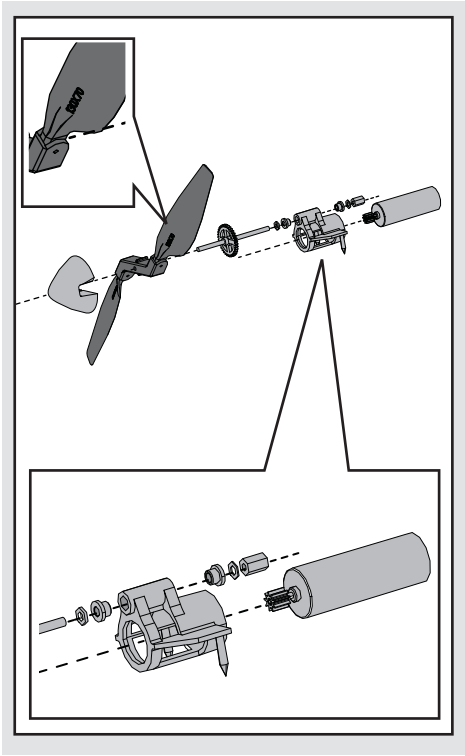

Guide de dépannage

AS3X

Problème	Cause possible	Solution
Les gouvernes ne sont pas au neutre alors que les manches sont au neutre	Les tringleries ne sont pas correctement réglées	Effectuez un réglage mécanique en serrant ou desserrant les "U" des tringleries
	L'avion a été déplacé avant l'initialisation des capteurs	Débranchez la batterie et rebranchez-la en prenant garde de ne pas déplacer le modèle durant 5 secondes
Le modèle vol de façon aléatoire de vol en vol	Les trims sont trop décalés par rapport au neutre	Placez les trims au neutre et réglez mécaniquement les tringleries
Le modèle vibre en vol (le modèle sautille rapidement)	L'hélice n'est pas équilibrée, causant des vibrations excessives	Retirez l'hélice et ré-équilibrez-la ou remplacez-la si nécessaire
	L'écrou de l'arbre d'hélice n'est pas assez serré	Serrez l'écrou de l'arbre d'hélice un demi-tour de plus

Problème	Cause possible	Solution
L'avion ne répond pas à la commande des gaz mais répond aux autres commandes	La commande des gaz n'était pas en position ralentie et/ou le trim des gaz était trop élevé	Réinitialisez les commandes en plaçant la manette des gaz et le trim des gaz a leur position la plus basse
	La voie des gaz est inversée	Inversez la voie des gaz sur l'émetteur
	Moteur débranché du récepteur	Vérifiez que le moteur est bien relié au récepteur
Bruit ou vibration excessifs au niveau de l'helice	Cône d'hélice, hélice, moteur ou arbre d'hélice endommagé	Remplacez les pièces endommagées
	L'écrou de l'arbre d'hélice n'est pas assez serré	Serrez l'écrou de l'arbre d'hélice un demi-tour de plus
Temps de vol réduit ou manque de puissance de l'avion	Charge de la batterie de vol faible	Rechargez complètement la batterie de vol
	L'hélice est montée à l'envers	Montez l'hélice avec les numéros face à vous
	Batterie de vol endommagée	Remplacez la batterie de vol et suivez les instructions correspondantes
	Températures trop basses lors du vol	Assurez-vous que la batterie est chaude avant utilisation
	Capacité de la batterie trop faible pour les conditions de vol	Remplacez la batterie ou utilisez une batterie de capacité plus élevée

Guide de dépannage (Suite)

Problème	Cause possible	Solution
La DEL du récepteur clignote rapidement et l'avion n'est pas affecté à l'emetteur	L'émetteur était trop proche de l'avion pendant le processus d'affectation	Éloignez l'émetteur allumé à quelques pas de l'avion, déconnectez la batterie de vol de l'avion, puis recommencez le processus d'affectation
	Le bouton ou l'interrupteur Bind n'a pas été maintenu assez longtemps	Mettez l'émetteur sous tension, puis réeffectuez l'affectation en maintenant le bouton ou l'interrupteur jusqu'à la fin du processus
	L'avion ou l'émetteur sont trop prêt d'un objet métallique de grande taille, d'un réseau sans fil ou d'un autre émetteur	Placez l'avion et l'émetteur à une autre endroit et retentez l'affectation
La DEL du récepteur clignote rapidement et l'avion ne répond pas à l'émetteur (après l'affectation)	Moins de 5 secondes se sont écoulées entre l'allumage de l'émetteur et la connexion de la batterie de vol sur l'avion	En laissant l'émetteur allumé, déconnectez la batterie de vol, puis reconnectez-la
	L'avion est affecté à une autre mémoire de modèle (radios ModelMatch uniquement)	Choisissez la bonne mémoire de modèle sur l'émetteur, puis déconnectez la batterie de vol et reconnectez-la
	La charge de la batterie de vol ou de l'émetteur est trop faible	Remplacez ou rechargez les batteries
	L'émetteur a peut-être été affecté à un modèle différent (ou avec un protocole DSM différent)	Sélectionnez le bon émetteur ou affectez-le au nouveau
	L'avion ou l'émetteur sont trop prêt d'un objet métallique de grande taille, d'un réseau sans fil ou d'un autre émetteur	Placez l'avion et l'émetteur à une autre endroit et retentez l'affectation
Les gouvernes ne bougent pas	Gouverne, guignol de commande, liaison ou servo endommagé	Réparez ou remplacez les pièces endommagées et réglez les commandes
	Câbles endommagés ou mal connectés	Contrôlez les câbles et les connexions, et procédez aux connexions et remplacements nécessaires
	La charge de la batterie de vol est faible	Rechargez complètement ou remplacez la batterie de vol
	La liaison ne se déplace pas librement	Assurez-vous que les liaisons se déplacent librement
Les commandes sont inversées	Les réglages de l'émetteur sont inversés	Procédez au test de contrôle de la direction et réglez correctement les commandes sur l'émetteur
Le moteur perd de la puissance	Le moteur, l'arbre d'hélice ou les composants d'alimentation sont endommagés	Vérifiez que le moteur, l'arbre d'hélice et les composants d'alimentation ne présentent pas de dégradation (remplacez le cas échéant)
	L'écrou de l'arbre d'hélice est trop serré	Desserrez l'écrou de l'arbre d'hélice jusqu'à ce que celui-ci tourne librement
L'alimentation du moteur diminue et augmente rapidement, puis le moteur perd en puissance	La charge de la batterie est faible au point d'entraîner une coupure par tension faible du récepteur/de l'ESC	Rechargez la batterie de vol ou remplacez la batterie qui ne fonctionne plus
Le servo se verrouille ou se bloque en bout de course	La valeur de réglage de course est définie à plus de 100 %, d'où le blocage du servo	Définissez une valeur de réglage de course inférieure ou égale à 100 %

Garantie et réparations

Durée de la garantie

Garantie exclusive - Horizon Hobby, Inc. (Horizon) garantit que le Produit acheté (le « Produit ») sera exempt de défauts matériels et de fabrication à sa date d'achat par l'Acheteur. La durée de garantie correspond aux dispositions légales du pays dans lequel le produit a été acquis. La durée de garantie est de 6 mois et la durée d'obligation de garantie de 18 mois à l'expiration de la période de garantie.

Limitations de la garantie

(a) La garantie est donnée à l'acheteur initial (« Acheteur ») et n'est pas transférable. Le recours de l'acheteur consiste en la réparation ou en l'échange dans le cadre de cette garantie. La garantie s'applique uniquement aux produits achetés chez un revendeur Horizon agréé. Les ventes faites à des tiers ne sont pas couvertes par cette garantie. Les revendications en garantie seront acceptées sur fourniture d'une preuve d'achat valide uniquement. Horizon se réserve le droit de modifier les dispositions de la présente garantie sans avis préalable et révoque alors les dispositions de garantie existantes.

(b) Horizon n'endosse aucune garantie quant à la vendabilité du produit ou aux capacités et à la forme physique de l'utilisateur pour une utilisation donnée du produit. Il est de la seule responsabilité de l'acheteur de vérifier si le produit correspond à ses capacités et à l'utilisation prévue.

(c) Recours de l'acheteur – Il est de la seule discrétion d'Horizon de déterminer si un produit présentant un cas de garantie sera réparé ou échangé. Ce sont là les recours exclusifs de l'acheteur lorsqu'un défaut est constaté.

Horizon se réserve la possibilité de vérifier tous les éléments utilisés et susceptibles d'être intégrés dans le cas de garantie. La décision de réparer ou de remplacer le produit est du seul ressort d'Horizon. La garantie exclut les défauts esthétiques ou les défauts provoqués par des cas de force majeure, une manipulation incorrecte du produit, une utilisation incorrecte ou commerciale de ce dernier ou encore des modifications de quelque nature qu'elles soient.

La garantie ne couvre pas les dégâts résultant d'un montage ou d'une manipulation erronés, d'accidents ou encore du fonctionnement ainsi que des tentatives d'entretien ou de réparation non effectuées par Horizon. Les retours effectués par le fait de l'acheteur directement à Horizon ou à l'une de ses représentations nationales requièrent une confirmation écrite.

Limitation des dégâts

Horizon ne saurait être tenu pour responsable de dommages conséquents directs ou indirects, de pertes de revenus ou de pertes commerciales, liés de quelque manière que ce soit au produit et ce, indépendamment du fait qu'un recours puisse être formulé en relation avec un contrat, la garantie ou l'obligation de garantie. Par ailleurs, Horizon n'acceptera pas de recours issus d'un cas de garantie lorsque ces recours dépassent la valeur unitaire du produit. Horizon n'exerce aucune influence sur le montage, l'utilisation ou la maintenance du produit ou sur d'éventuelles combinaisons de produits choisies par l'acheteur. Horizon ne prend en compte aucune garantie et n'accepte aucun recours pour les blessures ou les dommages pouvant en résulter. En utilisant et en montant le produit, l'acheteur accepte sans restriction ni réserve toutes les dispositions relatives à la garantie figurant dans le présent document.

Si vous n'êtes pas prêt, en tant qu'acheteur, à accepter ces dispositions en relation avec l'utilisation du produit, nous vous demandons de restituer au vendeur le produit complet, non utilisé et dans son emballage d'origine.

Indications relatives à la sécurité

Ceci est un produit de loisirs perfectionné et non un jouet. Il doit être utilisé avec précaution et bon sens et nécessite quelques aptitudes mécaniques ainsi que mentales. L'incapacité à utiliser le produit de manière sûre et raisonnable peut provoquer des blessures et des dégâts matériels conséquents. Ce produit n'est pas destiné à être utilisé par des enfants sans la surveillance par un tuteur. La notice d'utilisation contient des indications relatives à la sécurité ainsi que des indications concernant la maintenance et le fonctionnement du produit. Il est absolument indispensable de lire et de comprendre ces indications avant la première mise en service. C'est uniquement ainsi qu'il sera possible d'éviter une manipulation erronée et des accidents entraînant des blessures et des dégâts.

Questions, assistance et réparations

Votre revendeur spécialisé local et le point de vente ne peuvent effectuer une estimation d'éligibilité à l'application de la garantie sans avoir consulté Horizon. Cela vaut également pour les réparations sous garantie. Vous voudrez bien, dans un tel cas, contacter le revendeur qui conviendra avec Horizon d'une décision appropriée, destinée à vous aider le plus rapidement possible.

Maintenance et réparation

Si votre produit doit faire l'objet d'une maintenance ou d'une réparation, adressez-vous soit à votre revendeur spécialisé, soit directement à Horizon. Emballez le produit soigneusement. Veuillez noter que le carton d'emballage d'origine ne suffit pas, en règle générale, à protéger le produit des dégâts pouvant survenir pendant le transport. Faites appel à un service de messagerie proposant une fonction de suivi et une assurance,

puisque Horizon ne prend aucune responsabilité pour l'expédition du produit jusqu'à sa réception acceptée. Veuillez joindre une preuve d'achat, une description détaillée des défauts ainsi qu'une liste de tous les éléments distincts envoyés. Nous avons de plus besoin d'une adresse complète, d'un numéro de téléphone (pour demander des renseignements) et d'une adresse de courriel.

Garantie et réparations

Les demandes en garantie seront uniquement traitées en présence d'une preuve d'achat originale émanant d'un revendeur spécialisé agréé, sur laquelle figurent le nom de l'acheteur ainsi que la date d'achat. Si le cas de garantie est confirmé, le produit sera réparé Cette décision relève uniquement de Horizon Hobby.

Réparations payantes

En cas de réparation payante, nous établissons un devis que nous transmettons à votre revendeur. La réparation sera seulement effectuée après que nous ayons reçu la confirmation du revendeur. Le prix de la réparation devra être acquitté au revendeur. Pour les réparations payantes, nous facturons au minimum 30 minutes de travail en atelier ainsi que les frais de réexpédition. En l'absence d'un accord pour la réparation dans un délai de 90 jours, nous nous réservons la possibilité de détruire le produit ou de l'utiliser autrement.

Attention : nous n'effectuons de réparations payantes que pour les composants électroniques et les moteurs. Les réparations touchant à la mécanique, en particulier celles des hélicoptères et des voitures radiocommandées, sont extrêmement coûteuses et doivent par conséquent être effectuées par l'acheteur lui-même.

Garantie et service des coordonnées

Pays d'achat	Horizon Hobby	Adresse	Numéro de téléphone/ Adresse de messagerie
France	Horizon Hobby SAS	11 Rue Georges Charpak 77127 Lieusaint	+33 (0) 1 60 18 34 90 infofrance@horizonhobby.com

Informations de conformité pour l'Union européenne

Déclaration de conformité

(conformément à la norme ISO/IEC 17050-1)
No. HH2014010402

Produit(s):	EFL UMX Radian BNF
Numéro d'article(s):	EFLU2980
Catégorie d'équipement:	1

L'objet de la déclaration décrit ci-dessus est en conformité avec les exigences des spécifications énumérées ci-après, suivant les conditions des directives ETRT 1999/5/CE, CEM 2004/108/EC et LVD 2006/95/EC:

EN 301 489-1 V1.9.2: 2012
EN 301 489-17 V2.1.1: 2009

EN60950-1:2006+A11:2009+A1:2010+A12: 2011

EN55022:2010 + AC:2011
EN55024: 2010

Signé en nom et pour le compte de:
Horizon Hobby, Inc.
Champaign, IL USA
04 janvier 2014

Robert Peak
Chief Financial Officer
Horizon Hobby, Inc.

Instructions relatives à l'élimination des D3E pour les utilisateurs résidant dans l'Union européenne

Ce produit ne doit pas être éliminé avec d'autres déchets. Il relève de la responsabilité de l'utilisateur d'éliminer les équipements rebutés en les remettant à un point de collecte désigné en vue du recyclage des déchets d'équipements électriques et électroniques. La collecte et le recyclage séparés de vos équipements rebutés au moment de leur élimination aideront à préserver les ressources naturelles et à assurer que les déchets seront recyclés de manière à protéger la santé humaine et l'environnement. Pour plus d'informations quant aux lieux de dépôt de vos équipements rebutés en vue du recyclage, veuillez contacter votre mairie, votre service de traitement des ordures ménagères ou le magasin dans lequel vous avez acheté le produit.

Replacement Parts • Ersatzteile • Pièces de rechange • Pezzi di ricambio

Part # • Nummer Numéro • Codice	Description	Beschreibung	Description	Descrizione
EFLU2903	Spinner Set (3): Ultra Micro Radian	Ultra Micro Radian: Spinner Set	Jeu de cônes (3) : Ultra Micro Radian	Set ogiva (3): Ultra Micro Radian
EFLU2901	Decal Sheet: Ultra Micro Radian	E-flite Ultra Micro Radian: Dekorbogen	Planche de décalcomanies : Ultra Micro Radian	Foglio con decalcomanie: Ultra Micro Radian
EFLU2902	Folding Propeller: Ultra Micro Radian	E-flite Ultra Micro Radian Klapp-Propeller	Hélice repliable : Ultra Micro Radian	Elica ripiegabile: Ultra Micro Radian
EFLU2920	Main Wing: Ultra Micro Radian	Ultra Micro Radian: Tragfläche	Aile : Ultra Micro Radian	Ala Principale: Ultra Micro Radian
EFLU2925	Tail Set: Ultra Micro Radian	E-flite Ultra Micro Radian: Leitwerk	Empennages : Ultra Micro Radian	Set coda: Ultra Micro Radian
EFLU2967	Fuselage: Ultra Micro Radian	E-flite Ultra Micro Radian: Rumpf	Fuselage : Ultra Micro Radian	Fusoliera: Ultra Micro Radian
EFLU2922	Pushrod Set: Ultra Micro Radian	Ultra Micro Radian: Schubstangensatz	Jeu tringleries : Ultra Micro Radian	Set asta di spinta: Ultra Micro Radian
EFLB1501S25	1S 3.7V 25C 150mAh Li-Po Battery	1S-3,7V-25C 150mAh-Li-Po-Akku	Batterie Li-Po 150 mAh 25C 3,7V 1S	Batteria Li-Po 1S da 3,7V, 25C 150 mAh
SPMAR5430L	5-CH Replacement AS3X Receiver: UM Radian	E-flite UM Radian 5 Kanal Ersatz AS3X Empfänger	Récepteur 5 voies de remplacement avec technologie AS3X : UM Radian	Ricevente a 5-CH con Sistema AS3X: UM Radian
EFLU2916	Motor: Ultra Micro Radian	E-flite Motor : Micro Radian	Moteur : Ultra Micro Radian	Motore Ultra Micro Radian
EFLU2927	Gearbox: Ultra Micro Radian	E-flite Getriebe : Ultra Micro Radian	Réducteur : Ultra Micro Radian	Riduttore: Ultra Micro Radian
EFL9054	Prop Shaft with gear (2) : Sukhoi Su-26m, Micro P-51	E-flite Ultra Micro 4-Site Luftschrauben-welle mit Getriebe	Arbre d'hélice avec réducteur (2) : Sukhoi Su-26m, Micro P-51	Albero dell'elica con ingranaggio (2): Sukhoi Su-26m, Micro P-51

Optional Parts and Accessories • Optionale Bauteile und Zubehör • Pièces et accessoires optionnels • Componenti e accessori opzionali

Part # | Nummer Numéro | Codice	Description	Beschreibung	Description	Descrizione
EFLC1000	AC/DC 3.7V Li-Po Charger	AC/DC-3,7V-Li-Po-Ladegerät	Chargeur Li-Po CA/DC 3,7V	Caricabatterie Li-Po CA/CC da 3,7V
EFLC1004	Celectra 4-Port 1S 3.7V 0.3 A DC Li-Po Charger	E-flite 4 Port Lade-gerät 1S 3,7V 0,3A	Chargeur Li-Po CC 0,3 A 3,7V 1S 4 ports Celectra	Caricabatterie Li-Po 1S da 3,7V 0,3 A CC, a 4 porte, Celectra
EFLB1501S45	150mAh 1S 3.7V 45C Li-Po Battery	1S 3.7V 150mAh 45C Li-Po Akku	Batterie Li-Po 3.7V 1S 150mA 45C	1S 3.7V 150mAh 45C Li-Po Batteria
EFLC1005/ AU/EU/UK	AC to 6V DC 1.5 amp Power Supply (Based upon your sales Region)	E-flite Netzteil für 4 Port Ladegerät	Alimentation CA vers 6 V CC, 1,5 A (En fonction de votre région)	Alimentatore da CA a 6 V CC, 1,5 Amp (in base al Paese di vendita)
	DX4e DSMX 4-channel Transmitter	Spektrum DX4e DSMX 4 Kanalsender ohne Empfänger	Emetteur DX4e DSMX 4 voies	DX4e DSMX Trasmettitore 4 canali
	DX5e DSMX 5-channel Transmitter	Spektrum DX5e DSMX 5 Kanalsender ohne Empfänger	Emetteur DX5e DSMX 5 voies	DX5e DSMX Trasmettitore 5 canali
	DX6i DSMX 6-Chan-nel Transmitter	DX6i DSMX 6-Kanal Sender	Emetteur DX6i DSMX 6 voies	DX6i DSMX Trasmettitore 6 canali
	DX7s DSMX 7-Chan-nel Transmitter	Spektrum DX7s 7 Kanal Sender	Emetteur DX7s DSMX 7 voies	DX7s DSMX Trasmettitore 7 canali
	DX8 DSMX Transmitter	Spektrum DX8 nur Sender	Emetteur DX8 DSMX 8 voies	DX8 DSMX Solo trasmettitore

Parts Contact Information • Kontaktinformationen für Ersatzteile • Coordonnées (pièces) • Recapiti dei distributori

Country of Purchase	Horizon Hobby	Address	Phone Number/ Email Address
United States	Sales	4105 Fieldstone Rd Champaign, Illinois, 61822 USA	800-338-4639 sales@horizonhobby.com
United Kingdom	Horizon Hobby Limited	Units 1-4 Ployters Rd Staple Tye Harlow, Essex CM18 7NS, United Kingdom	+44 (0) 1279 641 097 sales@horizonhobby.co.uk
Germany	Horizon Hobby GmbH	Christian-Junge-Straße 1 25337 Elmshorn, Germany	+49 (0) 4121 2655 100 service@horizonhobby.de
France	Horizon Hobby SAS	11 Rue Georges Charpak 77127 Lieusaint, France	+33 (0) 1 60 18 34 90 infofrance@horizonhobby.com
China	Horizon Hobby – China	Room 506, No. 97 Changshou Rd. Shanghai, China, 200060	+86 (021) 5180 9868 info@horizonhobby.com.cn

© 2013 Horizon Hobby, Inc.

E-flite, Radian, AS3X, Blade, Celectra, UMX, DSM, DSM2, DSMX, ModelMatch, Bind-N-Fly, the Bind-N-Fly logo and the Horizon Hobby logo are trademarks or registered trademarks of Horizon Hobby, Inc.

The Spektrum trademark is used with permission of Bachmann Industries, Inc.

Futaba is a registered trademark of Futaba Denshi Kogyo Kabushiki Kaisha Corporation of Japan.

All other trademarks, service marks and logos are property of their respective owners.

US D578, 146. US 7,898,130. PRC ZL 200720069025.2. PRC ZL 2007001249. Patents pending.

www.e-fliterc.com

ADVANCING ELECTRIC FLIGHT

EFLU2980 Created 12/13 40111